Machines à travailler le bois

Machines à travailler le bois - Façonneuses

Sur cette page

Que faut-il faire avant d'utiliser une façonneuse?

Quelles mesures de sécurité doit-on prendre quand on utilise une façonneuse?

Quelles choses ne doit-on pas faire lorsqu'on utilise une façonneuse?

Que faut-il faire avant d'utiliser une façonneuse?

Les façonneuses peuvent être dangereuses si on ne les utilise pas correctement.

- Lire attentivement le mode d'utilisation.
- S'assurer de bien comprendre les instructions avant d'essayer d'utiliser un outil ou une machine. Seules les personnes qualifiées et expérimentées devraient avoir la permission d'utiliser des façonneuses.
- Connaître les utilisations et les limites des outils et des machines avant de les utiliser.
- Consulter la fiche d'information Réponses SST intitulée Machines à travailler le bois – Conseils de sécurité d'ordre général pour d'autres consignes générales en matière de sécurité.

Quelles mesures de sécurité doit-on prendre quand on utilise une façonneuse?

- Porter des lunettes de sécurité avec des écrans latéraux ou des lunettes étanches, ou bien un écran facial (muni de lunettes de sécurité ou de lunettes étanches).
- Porter des protecteurs pour les oreilles appropriés au niveau et à la fréquence du bruit auquel on est exposé dans l'atelier de menuiserie.
- Porter des chaussures de protection au besoin.
- Porter un équipement de protection respiratoire lorsque nécessaire.

- Utiliser le couteau qui convient au travail à faire; régler la machine au régime de broche et à la vitesse appropriés.
- N'utiliser que des couteaux bien aiguisés et bien propres.
- Enlever du plateau tous les outils et toutes les clés utilisés pour régler la façonneuse.
- Vérifier périodiquement les pièces mobiles de la façonneuse, notamment les courroies et les poulies, pour voir si elles ne sont pas usées; vérifier la broche pour voir s'il n'y a pas d'ébarbures ou de faux rond excessif.
- S'assurer que tous les protecteurs sont bien positionnés.
- Avant de mettre la machine en marche, s'assurer que la broche est perpendiculaire au plateau, que la partie supérieure de la broche et les couteaux sont bien réglés et solidement fixés en place et que la broche tourne librement. S'ils sont dans la mauvaise position, les couteaux pourraient produire un bruit de broutage ou sembler lâches. Couper l'alimentation, débrancher la machine et corriger tout problème avant de continuer.
- Faire fonctionner la lame aux vitesses recommandées par le fabricant et s’assurer qu’il n’y a pas de vibrations excessives lorsqu’il est utilisé à la vitesse maximale recommandée.
- Utiliser des gabarits de montage, des dispositifs de retenue et des blocs poussoirs de retenue. Si on utilise un tenon de guidage sur le plateau, s'assurer qu'il est bien réglé et qu'il ne glissera pas.
- Couper dans le sens des fibres du bois plutôt que transversalement.
- Enlever tous les couteaux si l'un de ceux-ci doit être remplacé par un outil plus coupant. On évite ainsi que les autres couteaux se détachent de la broche et soient projetés autour si la machine se remet en marche.

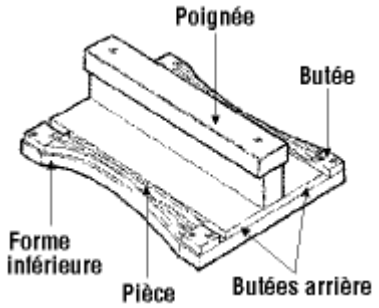

- Mettre la machine hors tension et la verrouiller au moment d'ajuster une pièce ou de modifier un réglage.

- Ne façonner qu'une pièce à la fois.
- Faire preuve de prudence supplémentaire quand on façonne des pièces qui contiennent du bois à fil tranché ou des noeuds. De telles pièces peuvent entraîner les mains de l'opérateur dans les couteaux ou provoquer un effet de recul.
- Ne façonner que des pièces qui ont plus de 25 cm (10 po) de longueur.
- Supporter les pièces longues à l'aide de rallonges de plateau ou de galets de roulement.

Quelles choses ne doit-on pas faire lorsqu'on utilise une façonneuse?

- Ne pas laisser une façonneuse en marche sans surveillance. S'assurer que l'alimentation est coupée et que la broche s'est arrêtée de tourner avant de quitter les lieux.
- Ne pas placer les mains près du bord de la pièce à façonner.
- Ne pas altérer les protecteurs ni les rendre inopérants de quelque manière.
- Ne pas faire marche arrière avec la pièce (vérifier si la broche tourne dans le sens prévu). Toujours alimenter la pièce du côté opposé au sens de la rotation de la fraise.
- Ne pas faire de coupes profondes ni alimenter la pièce trop rapidement.
- Ne pas couper de pièces comportant des nœuds lâches, des éclisses, des défauts ou des corps étrangers (p. ex. métal, pierre).
- Ne pas distraire ni surprendre l'opérateur pendant qu'il travaille sur la façonneuse.
- Ne pas enlever la sciure ou les copeaux autour des couteaux avec les mains ni avec de l'air comprimé. Se servir d'un bout de bois ou d'une brosse.
- Ne pas nettoyer le plateau alors que la lame est en mouvement.
- Ne pas accumuler les pièces coupées ou le travail terminé sur le plateau.
- Ne pas se tenir directement en ligne avec la pièce que l'on alimente dans la machine.
- Ne pas porter de vêtements amples, de gants de travail, de cravate, de bagues, de bracelets ou d'autres bijoux pouvant s'emmêler dans les pièces mobiles de la machine.

Date de la dernière modification de la fiche d’information : 2025-05-26

Avertissement

Bien que le CCHST s’efforce d’assurer l’exactitude, la mise à jour et l’exhaustivité de l’information, il ne peut garantir, déclarer ou promettre que les renseignements fournis sont valables, exacts ou à jour. Le CCHST ne saurait être tenu responsable d’une perte ou d’une revendication quelconque pouvant découler directement ou indirectement de l’utilisation de cette information.